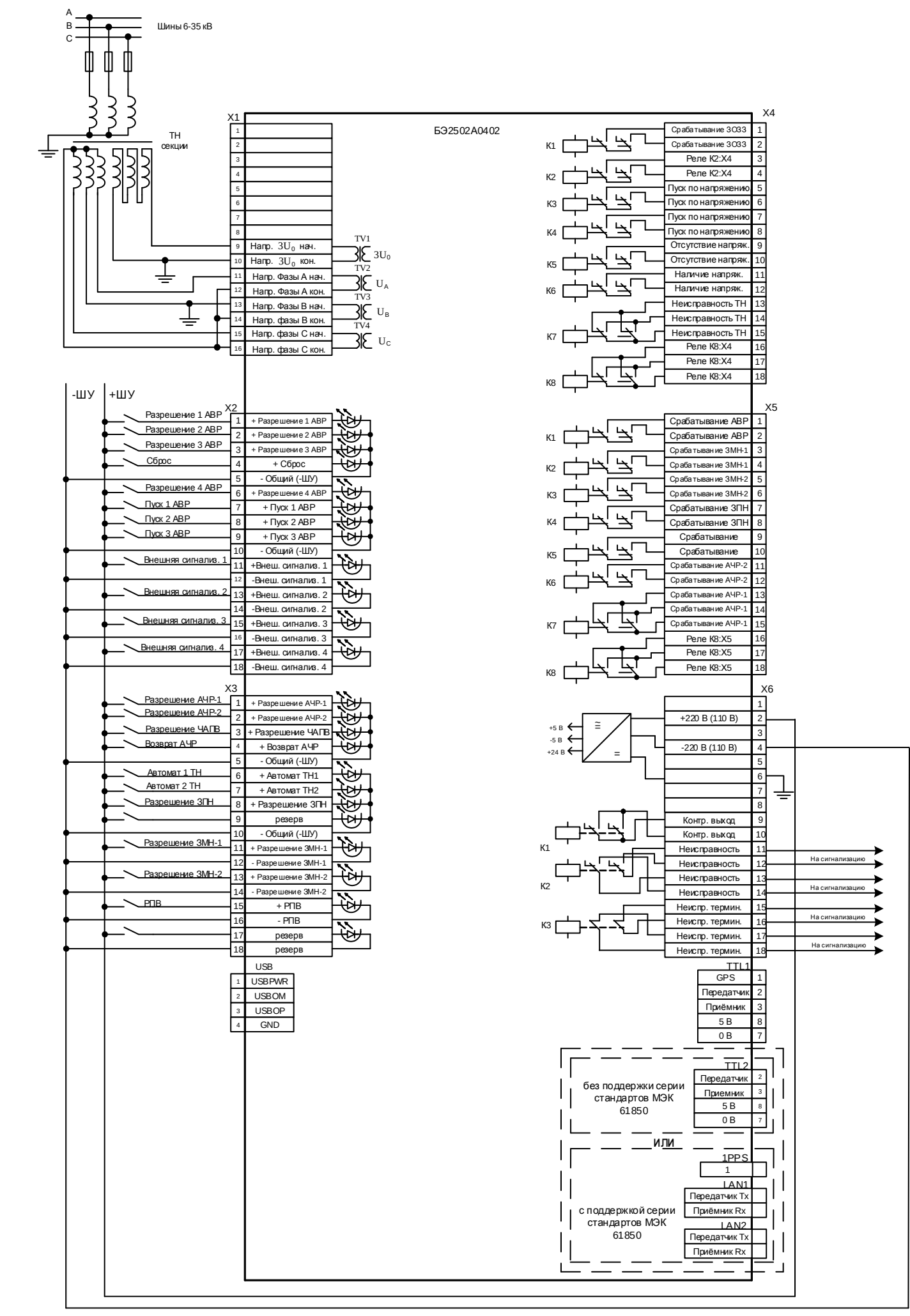
A
B
C
Шины 6-35 кВ
ТН
секции
БЭ2502А0402
X1
1
2
3
4
5
6
7
8
9 Напр. 3U0 нач.
10 Напр. 3U0 кон.
11 Напр. Фазы А нач.
12 Напр. Фазы А кон.
13 Напр. Фазы В нач.
14 Напр. фазы В кон.
15 Напр. фазы С нач.
16 Напр. фазы С кон.
TV1
3U0
TV2
UA
TV3
UB
TV4
UC
X4
K1
K2
K3
K4
K5
K6
K7
K8
1 Срабатывание ЗОЗЗ
2 Срабатывание ЗОЗЗ
3 Реле К2:Х4
4 Реле К2:Х4
5 Пуск по напряжению
6 Пуск по напряжению
7 Пуск по напряжению
8 Пуск по напряжению
9 Отсутствие напряж.
10 Отсутствие напряж.
11 Наличие напряж.
12 Наличие напряж.
13 Неисправность ТН
14 Неисправность ТН
15 Неисправность ТН
16 Реле К8:Х4
17 Реле К8:Х4
18 Реле К8:Х4
-ШУ
+ШУ
X2
Разрешение 1 АВР
Разрешение 2 АВР
Разрешение 3 АВР
Сброс
Разрешение 4 АВР
Пуск 1 АВР
Пуск 2 АВР
Пуск 3 АВР
Внешняя сигнализ. 1
Внешняя сигнализ. 2
Внешняя сигнализ. 3
Внешняя сигнализ. 4
1 + Разрешение 1 АВР
2 + Разрешение 2 АВР
3 + Разрешение 3 АВР
4 + Сброс
5 - Общий (-ШУ)
6 + Разрешение 4 АВР
7 + Пуск 1 АВР
8 + Пуск 2 АВР
9 + Пуск 3 АВР
10 - Общий (-ШУ)
11 +Внеш. сигнализ. 1
12 -Внеш. сигнализ. 1
13 +Внеш. сигнализ. 2
14 -Внеш. сигнализ. 2
15 +Внеш. сигнализ. 3
16 -Внеш. сигнализ. 3
17 +Внеш. сигнализ. 4
18 -Внеш. сигнализ. 4
X5
K1
K2
K3
K4
K5
K6
K7
K8
1 Срабатывание АВР
2 Срабатывание АВР
3 Срабатывание ЗМН-1
4 Срабатывание ЗМН-1
5 Срабатывание ЗМН-2
6 Срабатывание ЗМН-2
7 Срабатывание ЗПН
8 Срабатывание ЗПН
9 Срабатывание
10 Срабатывание
11 Срабатывание АЧР-2
12 Срабатывание АЧР-2
13 Срабатывание АЧР-1
14 Срабатывание АЧР-1
15 Срабатывание АЧР-1
16 Реле К8:Х5
17 Реле К8:Х5
18 Реле К8:Х5
X3
Разрешение АЧР-1
Разрешение АЧР-2
Разрешение ЧАПВ
Возврат АЧР
Автомат 1 ТН
Автомат 2 ТН
Разрешение ЗПН
Разрешение ЗМН-1
Разрешение ЗМН-2
РПВ
1 + Разрешение АЧР-1
2 + Разрешение АЧР-2
3 + Разрешение ЧАПВ
4 + Возврат АЧР
5 - Общий (-ШУ)
6 + Автомат ТН1
7 + Автомат ТН2
8 + Разрешение ЗПН
9 резерв
10 - Общий (-ШУ)
11 + Разрешение ЗМН-1
12 - Разрешение ЗМН-1
13 + Разрешение ЗМН-2
14 - Разрешение ЗМН-2
15 + РПВ
16 - РПВ
17 резерв
18 резерв
USB
1 USBPWR
2 USBOM
3 USBOP
4 GND
X6
+5 В
-5 В
+24 В
1
2 +220 В (110 В)
3
4 -220 В (110 В)
5
6
7
8
K1
K2
K3
9 Контр. выход
10 Контр. выход
11 Неисправность
12 Неисправность
13 Неисправность
14 Неисправность
15 Неиспр. термин.
16 Неиспр. термин.
17 Неиспр. термин.
18 Неиспр. термин.
На сигнализацию
На сигнализацию
На сигнализацию
На сигнализацию
TTL1
GPS 1
Передатчик 2
Приёмник 3
5 В 8
0 В 7
TTL2
без поддержки серии стандартов МЭК 61850
Передатчик 2
Приемник 3
5 В 8
0 В 7
ИЛИ
1PPS
1
LAN1
Передатчик Tx
Приёмник Rx
с поддержкой серии стандартов МЭК 61850
LAN2
Передатчик Tx
Приёмник Rx